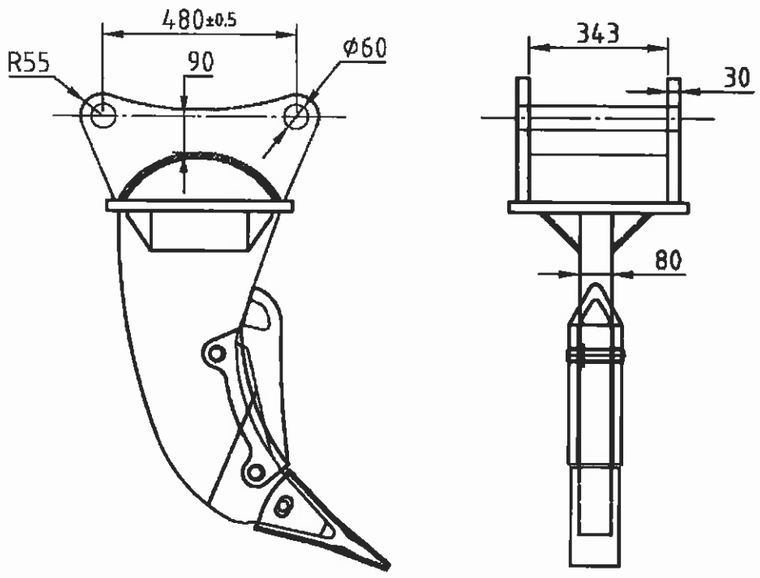

			175-78-31230(标石)					
客户	斗型	用料电极	松土齿	边刀	螺丝	杯士	油缸	备注

装配图						564EU KMRI-020000041
设计		视角		重量		PC200-G60松土器 Ripper - G60
审核		比例	1:1	容量	M³	
批准		日期		共 1 张	第 1 张	